DETALHE BANHEIRO NUTRICIONISTA TÉRREO

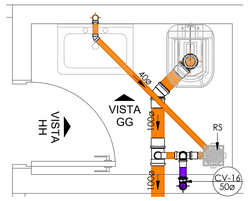

16 Detalhe Banheiro Nutricionista - Térreo (Sanitário)
1 : 25

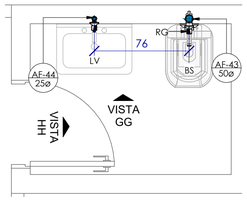

15 Detalhe Banheiro Nutricionista - Térreo (Hidráulico)
1 : 25

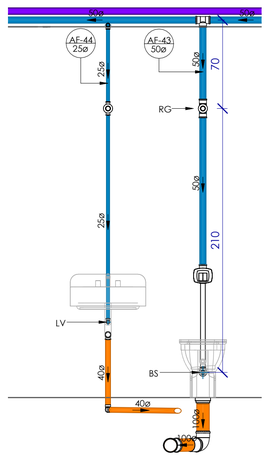

17 Vista GG
1 : 25

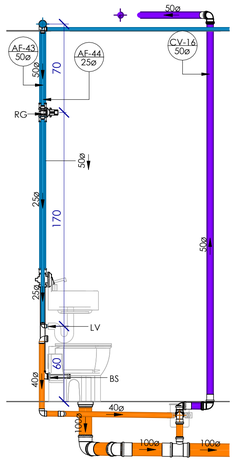

18 Vista HH
1 : 25

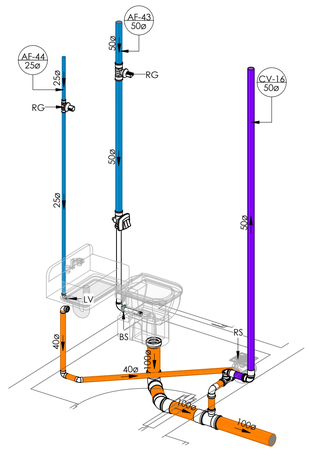

20 3D Banheiro Nutricionista - Térreo

DETALHE BANHEIRO CAMARIM SUPERIOR

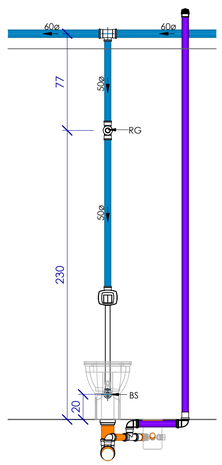

9 Vista FF
1 : 25

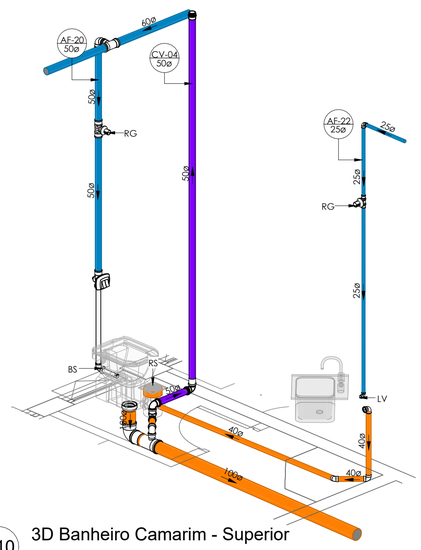

10 3D Banheiro Camarim - Superior

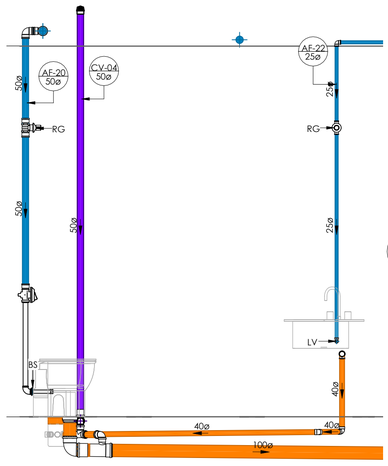

8 Vista EE
1 : 25

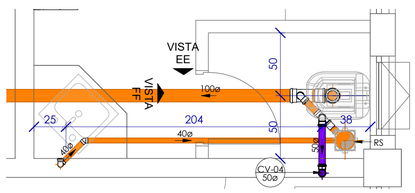

7 Detalhe Banheiro Camarim - Superior (Sanitário)
1 : 25

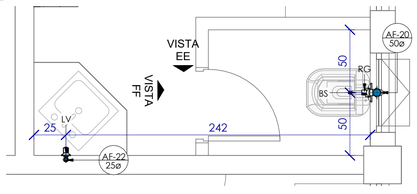

6 Detalhe Banheiro Camarim - Superior (Hidráulico)
1 : 25

DETALHE BANHEIRO COORDENAÇÃO TÉRREO

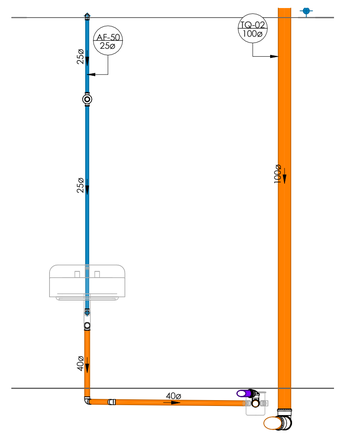

13 Vista CC
1 : 25

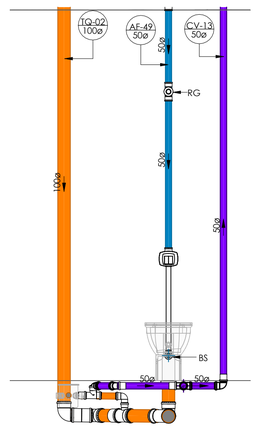

14 Vista DD
1 : 25

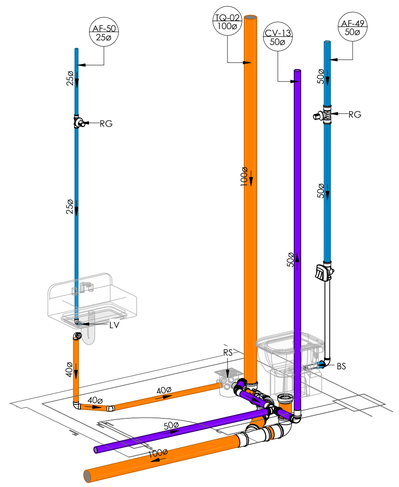

19 3D Banheiro Coordenação - Térreo

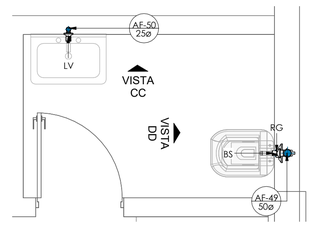

12 Detalhe Banheiro Coordenação - Térreo (Hidráulico)
1 : 25

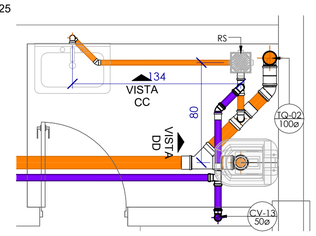

11 Detalhe Banheiro Coordenação - Térreo (Sanitário)
1 : 25

DETALHE BANHEIRO SUPERIOR

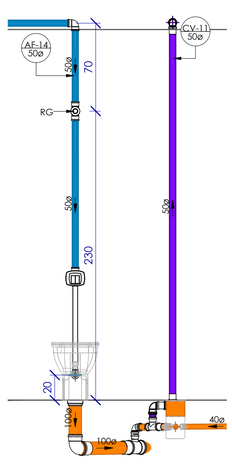

5 Vista BB
1 : 25

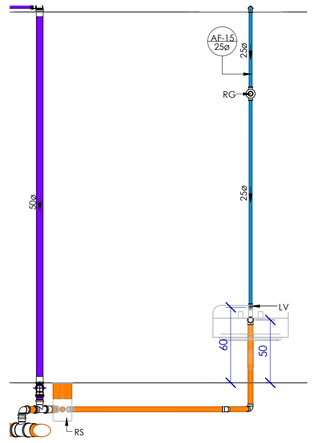

4 Vista AA
1 : 25

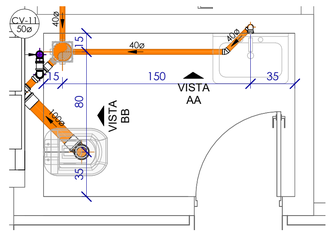

2 Detalhe Banheiro - Superior (Sanitário)
1 : 25

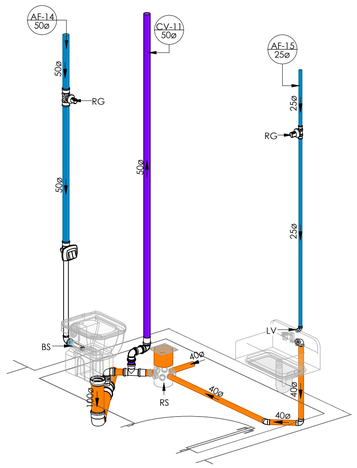

3 3D Banheiro - Superior

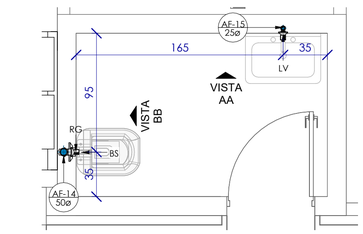

1 Detalhe Banheiro - Superior (Hidráulico)
1 : 25

ALTURA DOS PONTOS

PONTO DE ÁGUA	
Lavatório Bancada	60cm
Lavatório Parede	100cm
Bacia Sanitária	60cm
Pia Bancada	60cm
Pia Parede	100cm
Mictório	115cm
Chuveiro	210cm

ALTURA DOS PONTOS

PONTO DE ESGOTO	
Lavatório	50cm
Bacia Sanitária	piso
Pia / Copa	50cm
Tanque	40cm
Mictório	60cm

SÍMBOLOS

- øDiameter ← Diâmetro da Tubulação
- i=Inclinação ← Inclinação da Tubulação
- ► ◄ ← Fluxo Fluído
- Coluna øDiâmetro ← Nome e Número da Coluna / Diâmetro da Coluna
- 0 / 00 ← Número do Detalhe / Número da Prancha

TUBULAÇÃO

- Água Fria
- Água Quente
- Alimentação
- Extravasor e Limpeza
- Interligação de Reservatórios
- Pluvial
- Esgoto Sanitário
- Esgoto com Gordura
- Ventilação
- Ar Condicionado

INCLINAÇÃO

ESGOTO		VENTILAÇÃO ESGOTO		PLUVIAL	
DIÂMETRO	DECLIVIDADE	DIÂMETRO	DECLIVIDADE	DIÂMETRO	DECLIVIDADE
<=75mm	2%	todos	1%	todos	mínimo 0,5% utilizar 1%
>=100mm	1%				

PEÇAS

- Caixa de Gordura com Inspeção
- Ralo Sifonado 150x150x50 Tampa em Inox
- Caixa de Areia Pluvial 60x60x60 Tampa com Grelha
- Sifão tipo copo
- Caixa de Inspeção 60x60x60 Tampa em concreto
- Caixa de Gordura 70x70x50 Volume= 24SL Tampa em concreto

ABREVIAÇÕES

AL	Alimentação / Entrada de Água	**RG**	Registro Geral
AF	Coluna Água Fria Potável	**RE**	Registro de Esfera
AP	Tubo de Queda Pluvial	**RS**	Ralo Sifonado
TQ	Tubo de Esgoto	**BS**	Bacio Sanitário
DA	Dreno do Ar- Condicionado	**PIA**	Pia de Cozinha
CV	Coluna Ventilação	**LV**	Lavatório
CI	Caixa de Inspeção	**MI**	Mictório
CA	Caixa de Areia	**BE**	Bebedouro
CG	Caixa de Gordura		

Documento assinado digitalmente gov.br
MARILUCE RODRIGUES DA SILVA
Data: 17/09/2025 14:13:39-0300
Verifique em https://validar.iti.gov.br

MUNICÍPIO DE ARARANGUÁ Terra nossa

PREFEITURA MUNICIPAL DE ARARANGUA - SC
SECRETARIA DE OBRAS, VIAÇÃO E SERVIÇOS URBANOS
RUA DR. VIRGILINO DE QUEIROZ, 200 - CENTRO
ADM. CESAR A. CESAR / CRISTIANO S. COSTA

Projeto:
HIDROSSANITÁRIO

Prancha: 08 / 18

Obra: Centro Educacional de Atendimento Hans Gabriel Vieira Prohmann
End: Rua José Francisco Alves, Nova Divinéia, Araranguá - SC

Assunto:
- Detalhamento

Colaboradores :
- Michel Vieira do Canto | Eng. Civil Crea/SC 100827-6
- Isabella Biléssimo Colodel | Eng. Civil (em formação)
- Tales da Silva Souza | Técnico em Edificações

Escala: Indicada
Revisão: 07/2025 REV 00

Resp. Técnico:
Assinado de forma digital por LUIS FERNANDO KLAR SERRANO:00005534925
Dados: 2025.09.05 14:45:19 -03'00'
Luis Fernando Klar Serrano
Eng. Civil Crea/SC 59257-2
KS ENGENHARIA LTDA

Proprietário:
Município de Araranguá
CNPJ: 82.911.249/0001-13

DCALK ENGENHARIA
48 3524-0125 | dcalkengenharia.com.br
Av. Getúlio Vargas, nº 980 - Centro - Araranguá/SC